AVANOS*

MIC*
PEG REPLACEMENT ADAPTER

Diameter	Single Use Only	Rx Only
Caution	Consult instructions for use	CE 2797

Distributed in the USA by Avanos Medical Sales, LLC, 5405 Windward Parkway, Alpharetta, GA 30004 USA.
In USA, 1-844-4AVANOS (1-844-428-2667). www.avanos.com
Avanos Medical, Inc., 5405 Windward Parkway, Alpharetta, GA 30004 USA.
EC REP Avanos Medical Belgium BVBA, Leonardo Da Vincilaan 1, 1930 Zaventem, Belgium.
Sponsored in Australia by Avanos Medical Australia Pty Ltd, 475 Victoria Avenue, Chatswood, NSW 2067 Australia.
*Registered Trademark or Trademark of Avanos Medical, Inc., or its affiliates.
© 2018 AVNS. All rights reserved. 2019-02-20
15-M1-156-01 / 70211123

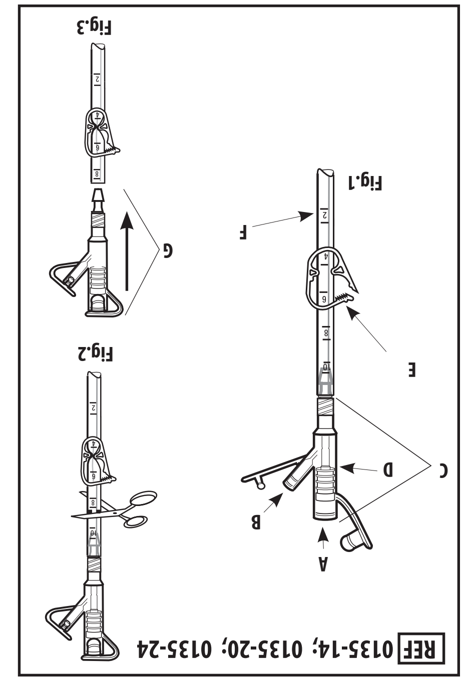

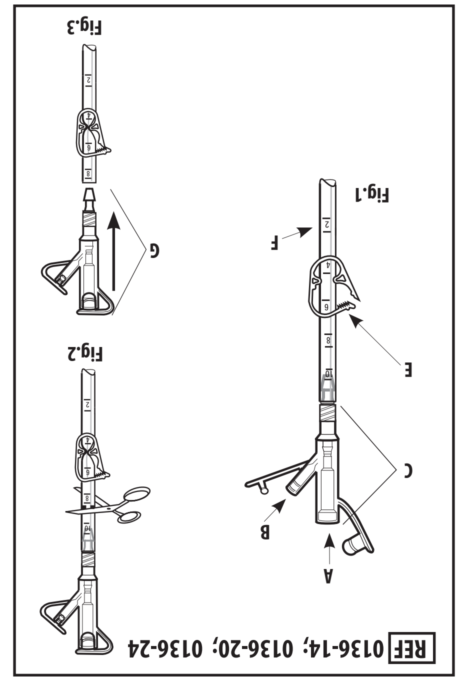

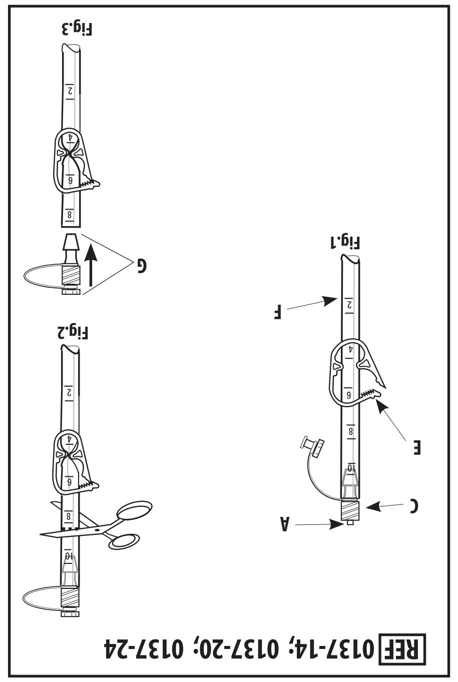

EN — MIC* PEG Replacement Adapter

Instructions for Replacement
Rx Only: Federal Law (USA) restricts this device to sale by or on the order of a physician.

For enteral nutrition only
Illustration Key (Fig. 1) Points of the Feeding Adapter

A. Feeding Port
B. Medication Port
C. Adapter
D. Universal Connector
E. Clamp
F. (PEG) Percutaneous Endoscopic Gastrostomy Tube
G. Replacement Adapter

⚠ **Warning:**
Do not reuse or reprocess this medical device. Reuse or reprocessing may 1) adversely affect the known biocompatibility characteristics of the device, 2) compromise the structural integrity of the device, 3) lead to the device not performing as intended, or 4) create a risk of contamination and cause the transmission of infectious diseases resulting in patient injury, illness, or death.

- Clamp the tube and trim the PEG tube as necessary using scissors. (Fig. 2) Cut the tube straight across.
- Push the replacement adapter completely into the PEG tube. (Fig. 3).
- Unclamp the tube to feed the patient.

FR — Adaptateur de rechange GPE MIC*

Instructions de remplacement
Rx Only: Sur ordonnance uniquement : aux États-Unis, la loi fédérale restreint la vente de ce dispositif par un médecin ou sur son ordonnance.

Pour alimentation entérale uniquement
Légende de la figure 1 : éléments de l'adaptateur d'alimentation

A. Orifice d'alimentation
B. Orifice d'injection de médicament
C. Adaptateur
D. Raccord universel
E. Clamp
F. Sonde de gastrostomie percutanée endoscopique (GPE)
G. Adaptateur de rechange

⚠ **Avertissement :**
Ne pas réutiliser ou retraiter ce dispositif médical. Toute réutilisation ou tout retraitement peut 1) affecter négativement les caractéristiques de biocompatibilité connues du dispositif, 2) compromettre l'intégrité structurelle du dispositif, 3) conduire à une performance non prévue du dispositif ou 4) créer un risque de contamination et entraîner la transmission de maladies infectieuses pouvant se traduire par une blessure, une maladie ou même le décès du patient.

- Clamper la sonde de GPE et la couper selon le besoin avec des ciseaux. Couper tout droit à travers la sonde (Fig. 2).
- Pousser l'adaptateur de rechange complètement dans la sonde de GPE. (Fig. 3).
- Déclamper la sonde pour alimenter le patient.

Diamètre	Sur ordonnance uniquement

DE — MIC* PEG ersatzadapter

Anleitung zum Auswechseln
Rx Only: Verschreibungspflichtig: Laut US-amerikanischem Recht darf dieses Produkt nur von einem Arzt oder auf Anweisung eines Arztes verkauft werden.

Nur zur enteralen Ernährung
Legende (Abb. 1): Aufbau des Versorgungsadapters

A. Versorgungsanschluss
B. Medikamentenanschluss
C. Adapter
D. Universalverbindungsstück
E. Schlauchklemme
F. Schlauch zur perkutanen endoskopischen Gastrostomie (PEG)
G. Ersatzadapter

⚠ **Warnung:**
Dieses Medizinprodukt darf nicht wieder verwendet bzw. wieder verarbeitet werden. Eine Wiederverwendung oder Wiederverarbeitung kann 1) die bekannten Biokompatibilitätseigenschaften negativ beeinflussen, 2) die strukturelle Integrität des Produkts beeinträchtigen, 3) die beabsichtigte Leistung des Produkts nichtig machen oder 4) ein Kontaminationsrisiko darstellen, was zu einer Übertragung infektiöser Krankheiten und damit zu einer Verletzung, Erkrankung oder sogar zum Tod des Patienten führen könnte.

- Den PEG-Schlauch oben abdichten und nach Bedarf mit einer Schere zuschneiden (Abb. 2). Den Schlauch gerade abschneiden.
- Den Ersatzadapter vollständig in den PEG-Schlauch einführen (Abb. 3).
- Die Klemme vom Schlauch lösen, um den Patienten mit Nährlösung zu versorgen.

Durchmesser	Verschreibungspflichtig

BG — Резервен адаптер MIC* PEG

Упътване за смяна
Rx Only: Само Rx: Федералните закони (на САЩ) ограничават продажбата на това изделие от или по нареждане на лекар.

Само за ентерално хранене
Легенда за илюстрацията (Фиг. 1) Части на адаптера за хранене

А. Порт за хранене
Б. Порт за въвеждане на лекарства
В. Адаптер
Д. Универсален конектор
Е. Клема
Ж. PEG Перкутанна ендоскопска гастростомна сонда.
З. Резервен адаптер

⚠ **Предупреждение:**
Не използвайте повторно и не преработвайте това медицинско устройство. Повторната употреба или преработване може да: 1) окаже отрицателно въздействие на познатите характеристики на биологична съвместимост на устройството, 2) повреди структурната цялост на устройството, 3) доведе до промени във функционирането на устройството така, че то да не функционира според предназначението си или 4) причини опасност от замърсяване и заразяване с инфекциозни заболявания, които може да доведат до травма, болест или смърт на пациента.

- С помощта на клемата затворете PEG сондата и, ако е необходимо, я отрежете с ножица. (Фиг.2). Сондата се реже напречно.
- Вкарайте до края резервния адаптер в PEG сондата. (Фиг. 3)
- При хранене на пациента отстранявайте клемата

Диаметър	Само по рецепта

ES — Adaptador de repuesto para GEP MIC*

Instrucciones de reemplazo
Rx Only: Venta sólo por receta facultativa. Las leyes federales de los Estados Unidos restringen la venta de este dispositivo a médicos o por receta facultativa.

Sólo para nutrición enteral
Leyenda de la ilustración (Fig. 1) Puntos del adaptador para alimentación

A. Puerto de alimentación
B. Puerto para medicamentos
C. Adaptador
D. Conector universal
E. Pinza
F. (GEP) Sonda de gastrostomía endoscópica percutánea
G. Adaptador de repuesto

⚠ **Advertencia:**
No volver a utilizar ni reprocesar este dispositivo médico. Reutilizarlo o reprocesarlo podría 1) afectar las características conocidas de biocompatibilidad del dispositivo, 2) comprometer su integridad estructural, 3) conducir a que el dispositivo no se desempeñe como se espera, o 4) crear riesgo de contaminación y causar la transmisión de enfermedades infecciosas que resulten en lesiones, enfermedad o muerte del paciente.

- Pinzar la sonda y con una tijera recortar la sonda de GEP a la medida necesaria. (Fig. 2) Cortar la sonda transversalmente.
- Insertar el adaptador de repuesto totalmente dentro de la sonda de GEP. (Fig. 3).
- Quitar la pinza de la sonda para administrar alimentación al paciente.

Diámetro	Venta bajo receta

CS — Výměnný adaptér MIC* PEG

Návod na výměnu
Rx Only: Pouze na předpis: Federální zákony USA omezují prodej tohoto zařízení na lékaře nebo na jeho předpis. • Pouze pro použití u jediného pacienta.

Jen pro enterální výživu
Na vyobrazení (vyobr. 1) jsou klíčové body adaptéru

A. Otvor pro výživu
B. Otvor pro léky
C. Adaptér
D. Univerzální konektor
E. Spona
F. Perkutánní endoskopická gastrostomická (PEG) trubice
G. Výměnný adaptér

⚠ **Varování:**
Tento nástroj znovu nepoužívejte ani neupravujte. Opakované používání nebo upravování může 1) negativně ovlivnit známé charakteristiky biokompatibility nástroje, 2) narušit strukturální celistvost nástroje, 3) vést k tomu, že nástroj nebude splňovat svou určenou funkci nebo 4) vyvolat riziko kontaminace a způsobit přenos infekčních chorob a tím vést k poranění, onemocnění nebo smrti pacienta.

- Stiskněte trubici sponou a upravte tvar PEG trubice podle potřeby nůžkami. (Vyobr. 2) Odstřihněte trubici napříč.
- Vtlačte výměnný adaptér kompletně do PEG trubice (vyobr. 3).
- Odpojte sponu trubice, aby se pacient mohl vyživovat.

Poloměr	Jen na předpis

DA — MIC* PEG erstatningsadapter

Instrukser i udskiftning
Rx Only: Receptpligtig: Amerikansk lovgivning begrænser denne anordning til salg af eller på ordinering af en læge. • Kun beregnet til brug på én patient.

Udelukkende til enteral ernæring
Tegnforklaring (fig. 1): dele på ernæringsadapteren

A. Ernæringsport
B. Lægemiddelsport
C. Adapter
D. Universalstuds
E. Klemme
F. (PEG) Perkutan endoskopisk gastrostomisonde
G. Erstatningsadapter

⚠ **Advarsel:**
Denne medicinske anordning må ikke genanvendes eller rengøres til genbrug. Genanvendelse eller rengøring til genbrug kan 1) forringe de kendte karakteristika vedrørende biokompatibilitet ved anordningen, 2) kompromittere anordningens funktion, 3) medføre at anordningen ikke virker som tilsigtet eller 4) forårsage risiko for kontaminering og medføre overførsel af smittefarlige sygdomme, der resulterer i skade på patienten, sygdom eller dødsfald.

- Afklem sonden og tilskær PEG-sonden efter behov med en saks. (Fig. 2) Klip sonden lige over.
- Skub erstatningsadapteren helt ind i PEG-sonden. (Fig. 3).
- Åbn slangeklemmen for at made patienten.

Diameter	Receptpligtig

ET — MIC* PEG asendusadapter

Asendamise juhised
Rx Only: Ainult Rx: USA föderaalseadused lubavad seda seadet müüa ainult arstidel või arsti korraldusel.

Ainult enteraalseks toimiseks
Illustratsiooni võti (joonis 1) - toitmissondi osad

A. Toitmisava
B. Ravimiava
C. Adapter
D. Universaalne konnektor
E. Klamber
F. (PEG) Perkutaanse endoskoopilise gastrostoomia sond
G. Asendusadapter

⚠ **Hoiatus:**
Käesolev meditsiiniseade ei ole mõeldud korduvkasutuseks ega ümbertöötlemiseks. Korduvkasutus või ümbertöötlus võib 1) mõjutada seadme teadaolevaid bioloogilise sobivuse parameetreid ebasoodsalt , 2) seada ohtu seadme strukturaalse terviklikkuse, 3) põhjustada seadme mitteotstarbelise toimimise või 4) tekitada nakatusohu ja põhjustada nakkushaiguste edasikandumise, mille tagajärjel patsient võib saada vigastusi, võib haigestuda või surra.

- Pitsitage sond klambriga kinni ja kärpige PEG sondi kääridega vastavalt vajadusele (joonis 2). Lõige peab olema täisnurkne.
- Lükake asendusadapter täielikult PEG sondi (joonis 3).
- Patsiendi toitmiseks vabastage sond klambrist.

Diameeter	Saadaval ainult retseptiga

EL — MIC* ανταλλακτικος προσαρμογεας σωληνα PEG

Οδηγίες αντικατάστασης
Rx Only: Μόνο με συνταγή ιατρού: Η ομοσπονδιακή νομοθεσία (ΗΠΑ) περιορίζει την πώληση της συγκεκριμένης συσκευής μόνο από ιατρό ή με συνταγή ιατρού.

Αποκλειστικά για τη χορήγηση εντερική σίτιση
Απεικόνιση βασικών σημείων (Εικ. 1) του προσαρμογέα σίτισης

Α. Θύρα σίτισης
Β. Θύρα φαρμάκων
Γ. Προσαρμογέας
Δ. Καθολικός σύνδεσμος
Ε. Σφιγκτήρας
ΣΤ. Σωλήνας διαδερμικής ενδοσκοπικής γαστροστομίας (PEG)
Ζ. Ανταλλακτικός προσαρμογέας

⚠ **Προειδοποίηση:**
Μην επαναχρησιμοποιήσετε ή επανεπεξεργαστείτε την παρούσα ιατρική συσκευή. Η επαναχρησιμοποίηση ή επανεπεξεργασία μπορεί να 1) επηρεάσουν δυσμενώς τα γνωστά χαρακτηριστικά βιοσυμβατότητας της συσκευής, 2) διακυβεύσουν τη δομική ακεραιότητα της συσκευής, 3) οδηγήσουν σε μη προβλεπόμενη απόδοση της συσκευής, ή 4) να δημιουργήσουν κίνδυνο μόλυνσης και να προκαλέσουν τη μετάδοση μολυσματικών ασθενειών που με τη σειρά τους μπορεί να προκαλέσουν τραυματισμό, ασθένεια ή θάνατο του ασθενούς.

- Σφίξτε το σωλήνα και κόψτε το σωλήνα PEG όσο χρειάζεται χρησιμοποιώντας ένα ψαλίδι. (Εικ. 2) Κόψτε το σωλήνα σε ευθεία γραμμή.
- Ωθήστε το ανταλλακτικό του προσαρμογέα εντελώς μέσα στο σωλήνα PEG. (Εικ. 3).
- Ξεσφίξτε το σωλήνα για να σιτίσετε τον ασθενή.

Διάμετρος	Για χρήση αποκλειστικά με ιατρική συνταγή

IT — Adattatore di ricambio PEG MIC*

Istruzioni per il ricambio
Rx Only: Solo dietro prescrizione medica: la normativa federale statunitense limita la vendita del presente dispositivo ai soli medici o dietro prescrizione di un medico.

Solo per alimentazione enterica
Legenda delle illustrazioni (Fig. 1) Punti dell'adattatore di alimentazione

A. Apertura di alimentazione
B. Apertura di medicazione
C. Adattatore
D. Connettore universale
E. Morsetto
F. Tubo per gastrostomia endoscopica percutanea (GEP)
G. Adattatore di ricambio

⚠ **Avvertenza -**
Non risterilizzare né trattare questo dispositivo medico. Il riutilizzo o il trattamento potrebbe 1) compromettere le caratteristiche note di biocompatibilità, 2) pregiudicare l'integrità strutturale del dispositivo, 3) provocare prestazioni del dispositivo diverse da quelle previste, oppure 4) creare un rischio di contaminazione e causare la trasmissione di malattie infettive, provocando lesioni, malattie o la morte del paziente.

- Stringere il tubo con il morsetto e ritagliare il tubo GEP con le forbici come necessario. (Fig. 2) Tagliare il tubo trasversalmente.
- Inserire l'adattatore di ricambio completamente dentro il tubo GEP. (Fig. 3).
- Allentare il tubo per alimentare il paziente.

Diametro	Soggetto a prescrizione medica

KO — MIC* PEG 교환용 어댑터

교환 방법
Rx Only: 처방 전용: 미국 연방법에 따라 이 장치는 의사가 직접 판매하거나 의사의 지시에 따라 판매할 수 있습니다.

경장영양에 한함
그림 설명(그림 1) 급식 어댑터 각 부분

A. 급식 포트
B. 약물 투여 포트
C. 어댑터
D. 일반 커넥터
E. 클램프
F. (PEG) 경피적 내시경 위루술 튜브
G. 교환용 어댑터

⚠ **경고:**
의료 기기를 재사용, 재처리 또는 재멸균하지 마십시오. 재사용, 재처리 또는 재멸균할 경우 1) 장치의 알려진 생체적합성 특성에 부작용이 발생할 수 있으며, 2) 장치의 구조적 무결성이 손상될 수 있으며, 3) 장치를 의도한 대로 수행하지 못할 수 있으며, 4) 오염 위험이 생겨서 환자 부상, 질병 또는 사망으로 이어지는 감염성 질병의 전이가 발생할 수 있습니다.

- 튜브를 죄우고 필요에 따라 가위로 PEG 튜브를 잘라냅니다.
- (그림 2) 튜브를 직각으로 자릅니다.
- 교환용 어댑터를 PEG 튜브로 완전히 밀어 넣습니다. (그림 3)
- 튜브 죈 것을 풀어 환자에게 급식을 합니다.

직경	처방용

ZH — MIC* PEG 更换适配器

更换指导
Rx Only: 仅供处方使用：美国联邦法律限制本设备只能遵医嘱进行销售

仅用于肠内营养
饲管适配器重要部分图示（图1）

A. 喂食口
B. 给药口
C. 适配器
D. 通用接头
E. 管夹
F. （PEG）经皮内窥镜胃造口管
G. 更换适配器

⚠ **警告：**
请勿重复使用或重新处理该医疗设备。重新使用或重新处理可能1）对该设备的已知的生物相容性特征造成负面影响，2）损害设备的结构完整性，3）导致设备无法执行预期用途，或4）产生感染风险，导致传染病传播，造成患者受伤、患病或死亡。

- 用管夹夹住导管并在必要时用剪刀修剪PEG导管。（图2）正剪导管
- 将更换适配器完全推入PEG导管中。（图3）
- 松开管夹以对患者进行喂食。

数量	仅凭处方使用

(LV) MIC* ZEG nomainņas adapteris

Nomaiņas pamācība
Rx Only: Tikai ar ārsta recepti: ASV federālais likums nosaka šis ierices pārdošanu tikai ārstam vai pēc ārsta rīkojuma.

Tikai enterālajai barošanai
Ilustrācijas izskaidrojums (1. att.) Barošanas adaptera mezgli

A. Barošanas ports
B. Ārstniecības ports
C. Adapteris
D. Universālais savienotājs
E. Skava
F. Zemādas endoskopiskās gastrostomijas (ZEG) caurule
G. Nomaiņas adapteris

⚠ **Bridinājums:**

Šo medicinisko ierici nedrīkst atkārtoti lietot vai apstrādāt. Atkārtota lietošana vai apstrāde var 1) nelabvēlīgi ietekmēt ierices biosavietojamības īpašības, 2) kompromitēt ierices strukturālo vienotību, 3) traucēt ierices darboties, kā tai paredzēts vai 4) radīt kontaminācijas risku un būt par pamatu infekciozu slimību transmisijai, kas var izraisīt pacienta ievainojumu, slimību vai nāvi.

- Pieskavojiet un nogrieziet ZEG caurulī ar šķērēm pēc vajadzības. Nogrieziet cauruli šķērsām pāri (2. att.).
- Pilnībā iespiediet nomaiņas adapteri ZEG caurulē. (3. att.).
- Atskavojiet cauruli, lai barotu pacientu.

Diametrs	Tikai ar ārsta recepti

(LT) MIC* PEG atsarginis adapteris

Pakeitimo nurodymai
Rx Only: Receptinis prietaisas – federaliniai (JAV) įstatymai numato, kad šį įtaisą galima parduoti tik gydytojui arba jo nurodymu.

Tik enteriniam maitinimui
Pagrindinių maitinimo adapterio taškų schema (1 pav.)

A. Maitinamojo mišinio tiekimo anga
B. Vaistų tiekimo anga
C. Adapteris
D. Universali jungtis
E. Spaustukas
F. Perkutaninės endoskopinės gastrostomijos (PEG) zondas
G. Atsarginis adapteris

⚠ **Įspėjimas:**

Šio medicinos prietaiso negalima pakartotinai naudoti ir apdoroti. Pakartotinai naudojant ar apdorojant kyla pavojus: 1) pakenkti žinomoms prietaiso biologinio suderinamumo savybėms, 2) pažeisti prietaiso struktūrinį vientisumą, 3) sąlygoti prietaiso numatyto funkcionavimo sutrikimus arba 4) sudaryti sąlygas plisti užkratams ir infekcijoms, galinčioms sukelti sunkias pasekmes – paciento sužalojimą, ligą ar mirtį.

- Užspauskite ir pagal reikalą žirklėmis sutrumpinkite PEG zondą. Vamzdelį perkirpkite tiesia skersine (2 pav.).
- Į PEG zondą visiškai įstumkite atsarginį adapterį. (3 pav.).
- Nuo zondo nuėmę spaustuką pradėkite ligoniui tiekti maitinimą.

Skersmuo	Receptinis prietaisas

(HU) MIC* PEG csereadapter

Utasítások a cserére vonatkozóan
Rx Only: Kizárólag orvosi rendelvényre: Az (Amerikai Egyesült Államok) szövetségi törvényei értelmében az eszköz csak orvos számára vagy orvosi rendelvényre értékesíthető.

Csak enterális tápláláshoz
Magyarázat az ábrához (1. ábra) A tápláló adapter pontjai

A. Tápláló nyílás
B. Gyógyszerező nyílás
C. Adapter
D. Univerzális csatlakozó
E. Bilincs
F. (PEG) perkután endoszkópiai gasztrosztómiás cső
G. Csereadapter

⚠ **Figyelmeztetés:**

Ne használja fel többször, ne dolgozza fel újra és ne sterilizálja ezt az orvosi eszközt. Az újrafelhasználás vagy újrafeldolgozás (1) hátrányosan befolyásolhatja az eszköz ismert biokompatibilitási jellemzőit, (2) kárt tehet az eszköz szerkezetében, (3) illetve az eszköz vagy alkatrészeinek nem rendeltetésszerű működéséhez vezethet vagy (4) fertőzésveszélyt, illetve a fertőzések továbbadása révén sérülést, megbetegedést vagy halált okozhat.

- Rögzítsük a csövet, és szükség szerint olló vágjuk le a PEG csövet. (2. ábra) Vágjuk át egyenesen a csövet.
- Nyomjuk bele teljesen a csereadaptert a PEG csőbe. (3. ábra).
- A páciens táplálásához válasszuk le a csövet.

Átmérő	Csak Rx

(NL) MIC* PEG Vervangingsadapter

Aanwijzingen voor vervanging
Rx Only: Uitsluitend op voorschrift verkrijgbaar: Volgens de federale wetgeving (van de Verenigde Staten) mag dit medische hulpmiddel uitsluitend door of op voorschrift van een arts worden verkocht.

uitsluitend voor enterale voeding
Illustratielegenda (afb. 1) Onderdelen van de voedingsadapter

A. Voedingspoort
B. Medicatiepoort
C. Adapter
D. Universele connector
E. Klem
F. (PEG-sonde) Sonde voor percutane endoscopische gastrostomie
G. Vervangingsadapter

⚠ **Waarschuwing:**

Dit medische hulpmiddel niet opnieuw gebruiken of opnieuw verwerken. Hergebruik of herverwerking kan 1) de biocompatibiliteit van het hulpmiddel negatief beïnvloeden, 2) de structurele integriteit van het hulpmiddel in gevaar brengen, 3) leiden tot het niet werken van het hulpmiddel zoals beoogd of 4) een risico van besmetting met zich meebrengen en de overdracht van infectieziekten veroorzaken, wat letsel, ziekte of overlijden tot gevolg kan hebben.

- Klem de slang af en knip de PEG-sonde met een schaar op de juiste lengte af (afb. 2). Knip de sonde recht af.
- Duw de vervangingsadapter geheel in de PEG-sonde (afb. 3).
- Verwijder de klem van de sonde om de patiënt te voeden.

Diameter	Uitsluitend op voorschrift verkrijgbaar

(NO) MIC* PEG erstatningsadapter

Retningslinjer for erstatning
Rx Only: Fås kun på resept: Amerikansk føderal lov begrenser dette apparatet til salg til eller på ordre fra lege.

Kun for enteral ernæring
Illustrasjon (Fig. 1) Hoveddeler av mateadapteret

A. Mateport
B. Medisineringsport
C. Adapter
D. Universalkonnektor
E. Klemme
F. (PEG) perkutan endoskopisk gastrostomislange
G. Bytteadapter

⚠ **Advarsel:**

Dette medisinske utstyret må ikke gjenbrukes eller reprosesseres. Gjenbruk eller reprosessering kan 1) forringe enhetens kjente biokompatibilitetskarakteristikker, 2) ødelegge enhetens strukturelle integritet, 3) føre til at enheten ikke yter som den skal, eller 4) skape fare for kontaminasjon og forårsake overføring av smittefarlige sykdommer og således føre til pasientskade, sykdom eller død.

- Klem slangen og kutt til PEG slangen etter behov med saks. (Fig. 2) Skjær slangen rett over.
- Skyv erstartingsadapteret helt inn i PEG-slangen. (Fig. 3).
- Løsne slangeklemmen for å mate pasienten.

Diameter	Uitsluitend op voorschrift verkrijgbaar

(PL) Złączka zastępcza MIC* PEG

Sposób wymiany
Rx Only: Wyłącznie na receptę: Zgodnie z prawem federalnym (w USA) urządzenie to może być sprzedawane wyłącznie przez lekarzy lub na ich zlecenie.

Wyłącznie do sztucznego karmienia
Oznaczenia do ryciny (Ryc. 1) Punkty złączki do karmienia

A. Otwór do karmienia
B. Otwór do podawania leków
C. Złączka
D. Złączka uniwersalna
E. Zacisk
E. (PEG) Przezskórna endoskopowa rurka gastrostomijna
G. Złączka zastępcza

⚠ **Ostrzeżenie:**

Nie należy ponownie używać lub przetwarzać tego urządzenia medycznego. Ponowne użycie lub przetworzenie może 1) mieć niekorzystny wpływ na znane właściwości zgodności biologicznej urządzenia, 2) upośledzić integralność strukturalną urządzenia, 3) spowodować, że urządzenie nie będzie pracowało zgodnie z przeznaczeniem, lub 4) stworzyć ryzyko skażenia i spowodować przeniesienie choroby zakaźnej prowadzącej do urazu, schorzenia lub śmierci.

- Zacisnąć rurkę i przyciąć nożyczkami rurkę PEG, jeśli trzeba. (Ryc. 2) Przeciąć prosto rurkę w poprzek.
- Wepchnąć złączkę zastępczą całkowicie do rurki PEG. (Ryc. 3).
- Otworzyć zacisk rurki w celu karmienia pacjenta.

Średnica	Produkt sprzedawany tylko na receptę

(PT) Adaptador de substituição para GEP MIC*

Instruções para a substituição
Rx Only: Apenas sob receita médica: A lei federal (E.U.A.) limita a venda deste dispositivo a médicos ou por ordem de um médico.

Apenas para alimentação entérica
Legenda da ilustração (Fig. 1) Elementos do adaptador para alimentação

A. Orifício de alimentação
B. Orifício para medicamentos
C. Adaptador
D. Conector universal
E. Pinça
F. (GEP) Sonda(tubo) de gastrostomia endoscópica percutânea
G. Adaptador de substituição

⚠ **Advertência:**

Não reutilizar nem reprocessar este dispositivo médico. A reutilização ou o reprocessamento podem: 1) afectar negativamente as características de compatibilidade biológica conhecidas do dispositivo, 2) comprometer a integridade estrutural do dispositivo, 3) ter como consequência o funcionamento indevido do dispositivo ou, 4) criar um risco de contaminação e causar a transmissão de doenças infecciosas que provocam lesões, doenças ou a morte dos doentes.

- Prender a sonda de GEP com a pinça e cortá-la segundo seja necessário com uma tesoura. (Fig. 2) Cortar a sonda transversalmente.
- Inserir o adaptador de substituição completamente dentro da sonda de GEP. (Fig. 3).
- Desprender a pinça da sonda para alimentar o paciente.

Diâmetro	Venda apenas sob receita médica

(RO) Adaptor înlocuitor MIC* PEG

Instrucțiuni pentru înlocuire
Rx Only: Doar Rx: Conform legii federale S.U.A., acest dispozitiv poate fi vândut numai de către un medic sau la ordinele acestuia.

Numai pentru nutriție intestinală
Ilustrații pentru punctele cheie ale adaptorului de alimentare (Fig. 1)

A. Orificiu pentru alimentare
B. Orificiu pentru medicație
C. Adaptor
D. Conector universal
E. Clamă
F. Tub pentru gastrostomie endoscopică subcutanată (PEG)
G. Adaptor înlocuitor

⚠ **Avertisment:**

A nu se refolosi sau reprocesa acest dispozitiv medical. Refolosirea sau reprocesarea pot 1) afecta în mod advers caracteristicile de biocompatibilitate ale dispozitivului, 2) compromite integritatea structurală a dispozitivului, 3) duce la funcționarea lui în mod necorespunzător, sau 4) crea riscul de contaminare și pot cauza transmiterea unor boli infecțioase, ajungându-se la rănire, boală, sau deces.

- A se prinde tubul cu clama și a se tăia tubul PEG după necesitate, folosind foarfeca. (Fig. 2) A se tăia tubul perfect perpendicular.
- A se împinge complet adaptorul înlocuitor în tubul PEG. (Fig. 3).
- A se desprinde clama pentru a hrăni pacientul.

Diametru	Uitsluitend op voorschrift verkrijgbaar

(RU) Адаптер замены MIC* PEG

Указания по замене
Rx Only: Отпускается только по предписанию врача. Согласно федеральному законодательству США, данное устройство подлежит продаже только врачам или по их заказу.

Только для тонкокишечного питания
Указатель иллюстрации (Рис. 1) указывает на адаптер питания

A. Канал питания
B. Канал ввода лекарственных препаратов
C. Адаптер
D. Универсальный разъем
E. Зажим
F. Чрескожная эндоскопическая гастростомическая трубка (PEG)
G. Адаптер замены

⚠ **Предупреждение:**

Не использовать это медицинское оборудование и не подвергать его повторной обработке. Повторное использование или обработка могут: 1) отрицательно повлиять на известные характеристики биосовместимости этого оборудования; 2) нарушить конструктивную целостность этого оборудования, 3) привести к тому, что оборудование не будет работать по назначению, или 4) создать риск контаминации и быть причиной передачи инфекционных заболеваний, что может привести к травме, болезни или смертельному исходу.

- Перетяните трубку зажимом и обрежьте ее ножницами в случае необходимости (см.Рис. 2). Обрезайте трубку точно поперек.
- Полностью втолкните адаптер замены в трубку PEG. (Рис. 3).
- Для выполнения питания больного, снимите зажим с трубки.

Диаметр	Только по рецептам

(SK) Výmenný adaptér MIC* PEG

Návod na výmenu
Rx Only: Len na predpis: Federálne zákony USA obmedzujú predaj tohto nástroja na lekára alebo na jeho predpis.

Len na enterálnu výživu
Na vyobrazení (vyobr. 1) sú kľúčové body adaptéra

A. Otvor na výživu
B. Otvor na lieky
C. Adaptér
D. Univerzálny konektor
E. Spona
F. Perkutánna endoskopická gastrostomická (PEG) trubica
G. Výmenný adaptér

⚠ **Varovanie:**

Tento nástroj znovu nepoužívajte ani neupravujte. Opakované používanie alebo upravovanie môže 1) negatívne ovplyvniť známe charakteristiky biokompatibility nástroja, 2) narušiť štrukturálnu celistvosť nástroja, 3) viesť k tomu, že nástroj nebude spĺňať svoju určenú funkciu alebo 4) vyvolať riziko kontaminácie a spôsobiť prenos infekčných chorôb a tým viesť k poraneniu, ochoreniu alebo smrti pacienta.

- Pridržte trubicu sponou a upravte tvar PEG trubice podľa potreby nožnicami. (Vyobr. 2) Odstrihnite trubicu naprieč.
- Vtlačte výmenný adaptér kompletne do PEG trubice (vyobr. 3).
- Odpojte sponu trubice, aby sa pacient mohol vyživovať.

Polomer	Len na predpis

(SL) MIC* PEG nadomestni vmesnik

Navodila za zamenjavo
Rx Only: Samo na recept: Zvezni (ZDA) zakon predpisuje, da sme ta pripomoček prodati samo zdravnik oz. se ga lahko proda samo po naročilu zdravnika.

Samo za enteralno hranjenje
Legenda (Slika 1) Točke vmesnika za hranjenje

A. Priključek za hranjenje
B. Priključek za zdravila
C. Vmesnik
D. Univerzalni konektor
E. Sponka
F. (PEG) Perkutana endoskopska gastrostomska cevka
G. Nadomestni vmesnik

⚠ **Opozorilo:**

Tega medicinskega pripomočka ne smete ponovno uporabiti ali obdelati. Ponovna uporaba ali obdelava lahko 1) negativno vpliva na znane značilnosti biozdružljivosti naprave, 2) kompromitira strukturno integriteto naprave, 3) vodi v nepravilno delovanje, v nasprotju z namenom ali pa 4) ustvari tveganje kontaminacije in povzroči prenašanje nalezljivih bolezni, ki vodijo k poškodbam, boleznim ali v smrt.

- S sponko stisnite cevko in s škarjami odrežite PEG cevko, kot je potrebno. (Slika 2) Cevko prerežite pravokotno na cevko.
- Nadomestni vmesnik popolnoma potisnite v PEG cevko. (Slika 3).
- S cevke snemite sponko in začnite s hranjenjem bolnika.

Premer	Samo na recept

(FI) MIC* PEG -vaihtosovite

Vaihtamista koskevat ohjeet
Rx Only: Ainoastaan reseptillä: Yhdysvaltain liittovaltion laki rajoittaa tämän laitteen myytäväksi lääkärin toimesta tai määräyksestä.

Vain enteraalista ruokintaa varten
Kuvateksti (kuva 1) Ruokintasovitteen osat

A. Ruokintaportti
B. Lääkitysportti
C. Sovite
D. Yleisliitin
E. Puristin
F. (PEG) Perkutaaninen endoskooppinen gastrostomialetku
G. Vaihtosovite.

⚠ **Varoitus:**

Tätä lääkintälaitetta ei saa käyttää uudelleen, puhdistaa tai steriloida uudelleen. Uudelleenkäyttö, puhdistus ja uudelleensterilointi saattavat 1) heikentää tuotteen biosopeutuvuutta; 2) aiheuttaa tuotteen rikkoutumiseen; 3) johtaa siihen, ettei tuote toimi asianmukaisesti; 4) aiheuttaa kontaminaatioriskin ja siten aiheuttaa infektioita, mikä voi aiheuttaa potilasvamman, sairauden tai kuoleman.

- Puristi letku kiinni ja katkaise PEG-letku tarpeen mukaan saksilla. (kuva 2) Katkaise letku kohtisuoraan.
- Työnnä vaihtosovite kokonaan PEG-letkun sisään. (kuva 3)
- Avaa puristin ruokinnan aloittamiseksi.

Läpimitta	Vain lääkärin määräyksestä

(SV) MIC* PEG-utbytesadapter

Anvisningar för byte
Rx Only: Endast på förskrivning av läkare: Enligt amerikansk federal lag får denna produkt endast säljas av eller på ordination av läkare.

Endast för enteral nutrition
Förklaringar till figur 1: Sondmatningsadapter

A. Sondmatningsport
B. Läkemedelsport
C. Adapter
D. Universalanslutning
E. Klämma
F. (PEG) perkutan endoskopisk gastrostomisond
G. Utbytesadapter

⚠ **Varning!**

Denna medicinska produkt får ej återanvändas eller rengöras/resteriliseras. Återanvändning eller rengöring/resterilisering för återanvändning kan 1) påverka produktens kända biokompatibilitetsegenskaper negativt, 2) äventyra produktens strukturella integritet, 3) medföra att produkten inte fungerar såsom avsett, eller 4) skapa risk för kontaminering och smittöverföring, vilket kan orsaka patientskada, sjukdom eller dödsfall.

- Stäng sonden med klämman och klipp efter behov av PEG-sonden med sax. Sonden skall klippas rakt av. (Fig. 2)
- Tryck in utbytesadaptern helt i PEG-sonden. (Fig. 3).
- Ta bort klämman för att tillföra sondnäring.

Diameter	Receptbelagd

(TR) MIC* PEG yedek adaptör

Değiştirme talimatları
Rx Only: Yalnızca Reçete ile: Federal (A.B.D) kanunları bu cihazın bizzat hekim tarafından veya hekim talimatı üzerine satışını yasaklamaktadır.

Sadece enteral beslenme içindir
Açıklayıcı Şema (Resim 1) Besleme Adaptörünün Parçaları

A. Besleme Portu
B. İlaç Portu
C. Adaptör
D. Genel Konnektör
E. Kelepçe
F. (PEG) Perkütan Endoskopik Gastrostomi Borusu
G. Yedek Adaptör

⚠ **Uyarı:**

Bu tıbbi cihazı yeniden kullanmayınız, yeniden işleme sokmayınız ya da yeniden sterilize etmeyiniz. Cihazın yeniden kullanılması, yeniden işleme sokulması ya da yeniden sterilize edilmesi 1) bilinen biyo-uyumluluk özelliklerini olumsuz yönde etkileyebilir, 2) cihazın yapısal bütünlüğünü bozabilir, 3) cihazın tasarlandığı şekilde çalışmamasına neden olabilir veya 4) kontaminasyon riski oluşturabilir ve hastaların yaralanmasına, hastalanmasına ya da ölümüne neden olabilecek bulaşıcı hastalıkların bulaşmasına neden olabilir.

- Boruyu kelepçeyle sıkın ve PEG borusunu makas kullanarak gerektiği kadar kesin. (Resim 2) Boruyu düz olarak enine kesin.
- Yedek adaptörü tamamen PEG borusunun içerisine itin. (Resim 3).
- Hastayı beslemek için boru üzerindeki kelepçeyi açın.

Çap	Sadece reçete ile

(JA) MIC* PEG交換用アダプター

取扱説明書
Rx Only: 米国連邦法では、本装置の販売先は医師自身あるいは医師の指示を受けた者に限られています。

経腸栄養剤専用
栄養補給アダプターの図解（図1）

A. 栄養補給ポート
B. 投薬ポート
C. アダプター
D. 汎用コネクター
E. クランプ
F. (PEG) 経皮内視鏡胃瘻チューブ
G. 交換用アダプター

⚠ **警告：**

本医療機器を再使用または再処理しないでください。こういった操作を行うと、1)本機器の既知の生体適合性に悪影響を及ぼしたり、2)本機器の構造的完全性が低下したり、3)本機器が使用目的とは違った方法で動作することになったり、または4)汚染リスクの原因となり、かつ患者の損傷、病気あるいは死亡の原因となる感染病の伝播を引き起こしたりする場合があります。

- チューブにクランプを装着し、必要に応じてハサミでPEGチューブを切り揃えます。(図2) 断面が真っ直ぐになるようにチューブを切ってください。
- 交換用アダプターをPEGチューブ内に完全に押し込んでください。(図3)
- クランプをチューブから外して患者に栄養補給を始めてください。

直径	処方による使用のみ